tehalit.SL Łącznik 20x80 biały

SL2008079010

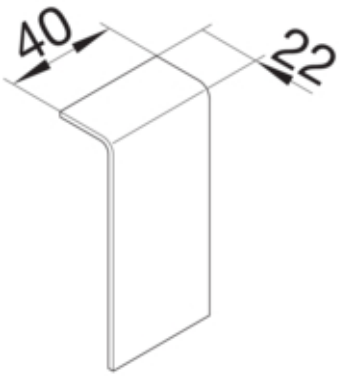

Konstrukcja

Montaż	zaciski

Funkcje

Maskownica łączeń ciętych	tak

Materiał

Kolor	biały
Kolor RAL	RAL 9010
Materiał	PC/ABS
Grupa materiałowa	tworzywo
Powierzchnia	naturalne

Wymiary

Wysokość kanału	80 mm
Szerokość kanału	20 mm

Wyposażenie

Z folią ochronną	nie

Norma

Dopuszczenia / atesty	CE
Dyrektywa europejska RoHs	zgodny

Bezpieczeństwo

Stopień ochrony	IP40
Bezhalogenowy	tak
Odporność na porażenia	IK07

Warunki użytkowania

Temperatura robocza	5...60 °C

Zastrzega się możliwość występowania błędów i wprowadzenia zmian technicznych. Zdjęcie może odbiegać od widoku realnego produktu

Temperatura

Temperatura otoczenia	5...60 °C

Zastrzega się możliwość występowania błędów i wprowadzenia zmian technicznych. Zdjęcie może odbiegać od widoku realnego produktu